Mi·Light®

Bedienungsanleitung

Art. Nr. 1983

2. Technische Details

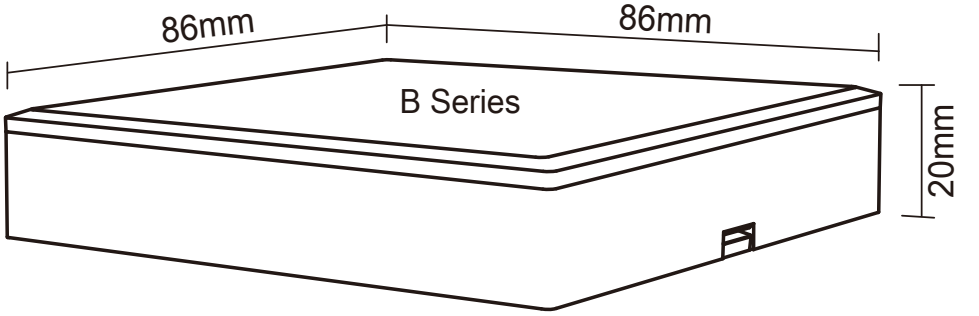

Stromversorgung durch 3V(2*AAA Battery)

Betriebstemperatur: -20-60 ℃
Eingangsspannung: 3V(2*AAA Battery)
Hochfrequenz: 2400-2483.5MHz
Modulationsverfahren: GFSK
Sendeleistung: 6dBm
Steuerweite: 30m
Standby-Leistung: 20uA
Größe L86mm*W86mm

3. Installation/ Abbau

T series Installation/Abbau

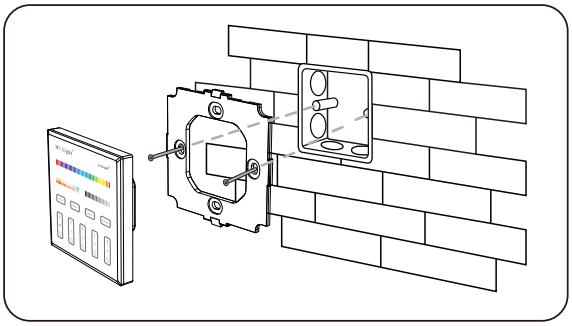

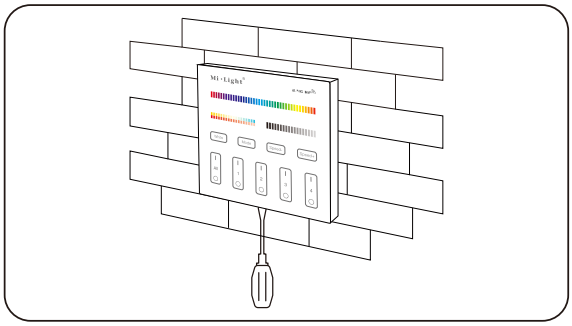

B series Installation/ Abbau

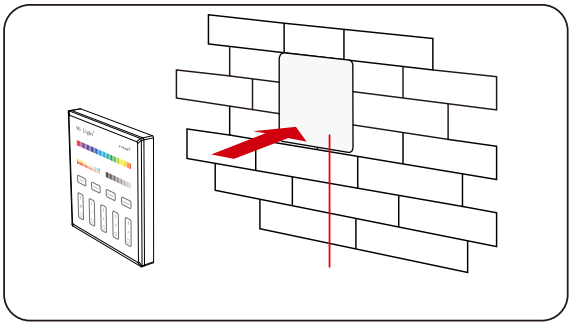

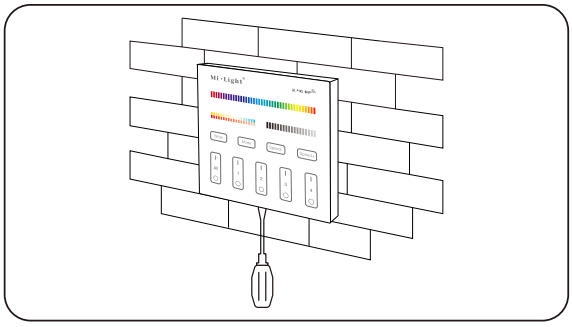

4. Achtung

1. Bitte überprüfen Sie die Installation noch einmal grünldich bevor Sie den Wandschalter einschalten.

2. Bitte installieren Sie den Wandschalter mit äußerster Vorsicht um das Glas nicht zu beschädigen

Made in China

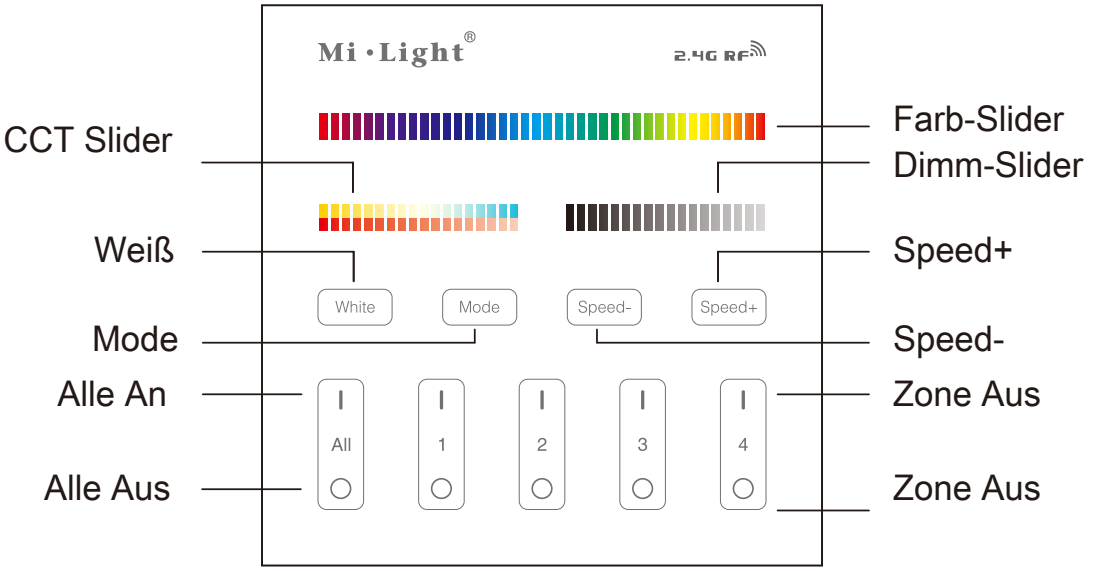

Farb-Slider, Wählen Sie Ihre Lieblings-Farbe

Benutzen Sie den oberen Slider um die Farbtemperatur zu ändern;
Benutzen Sie den unteren Slider um die Sättigung zu bestimmen

Dimm-Slider hiermit können Sie die Helligkeit von 1-100% bestimmen.

).

White — Berühren Sie diese Taste um die Lampe auf Weiss zu schalten.

Mode — Wechseln sie zwischen verschiedenen Modes.

Speed- — Verringern Sie das Tempo bei einem Farbwechsel.

Speed+ — Erhöhen Sie das Tempo bei einem Farbwechsel.

A - Verbinden („Anlernen“) von LED Leuchtmitteln mit der Funkfernbedienung:

- Wählen Sie die Zone (1-4), zu der Ihr RGBW Leuchtmittel gehören soll
- Unterbrechen Sie die Stromzufuhr zum Leuchtmittel (Hauptschalter aus oder Stecker ziehen).
- Schalten Sie den Strom wieder ein und drücken innerhalb von 3 Sekunden 3x kurz auf die entsprechende „Zone ON“ Taste der Fernbedienung.
- Wenn das Verbinden erfolgreich war, blinkt das Leuchtmittel 3x langsam.

B – Aufheben/Trennen der Verbindung von LED Leuchtmitteln mit der Funkfernbedienung:

- Prüfen Sie, mit welcher Zone (1-4) Ihr Leuchtmittel derzeit verbunden ist.
- Unterbrechen Sie die Stromzufuhr zum Leuchtmittel (Hauptschalter aus oder Stecker ziehen).
- Schalten Sie den Strom wieder ein, drücken und HALTEN Sie sofort (=sobald das Licht einschaltet) die entsprechende „Zone ON“ Taste (also die, von denen das Leuchtmittel jetzt getrennt werden soll
- Die Leuchte oder das Leuchtmittel blinkt 6x schnell hintereinander, wenn die Verbindung erfolgreich aufgehoben/getrennt wurde.
- Bitte wiederholen Sie den Vorgang gegebenenfalls.